RONIS®

IDENTIFICATION SERRURES

Définition de l'ajour:

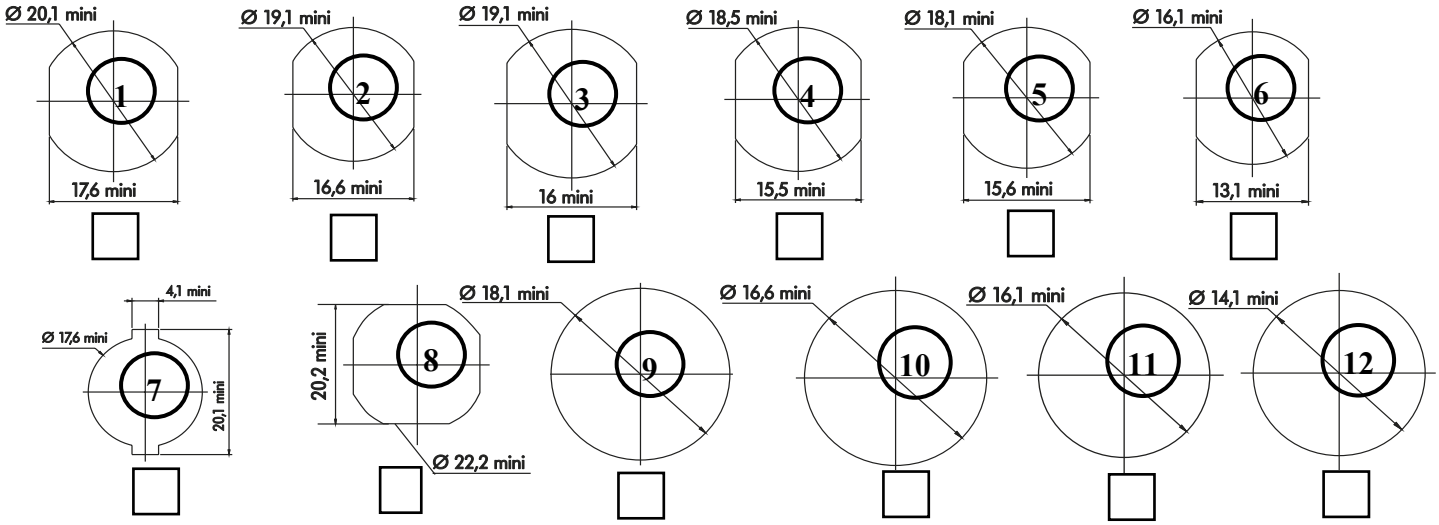

Autre ajour:
(préciser formes et dimensions)

Définition de la cote sous tête L = …….
Hauteur de fermeture : F = …….

Combinaison :
- □ **Variée**
- □ **S'entrouvrant**
- □ **Imposée : _____**

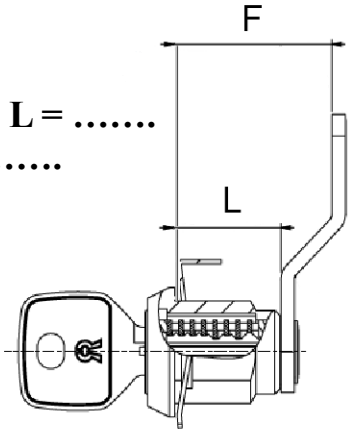

Identification de la came :

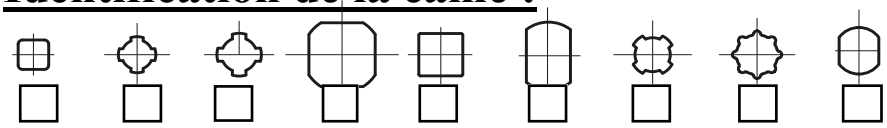

CAME DROITE	CAME COUDEE	CAME COUDEE A CROCHET
A = ……	A = …… C = ……	A = …… B = …… C = ……
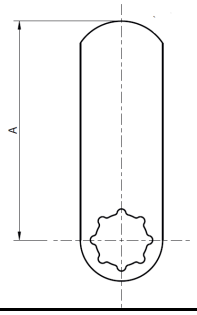	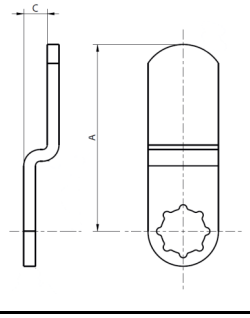	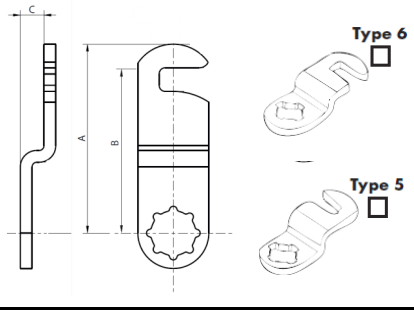

Complément d'infos:

……
……
……
……
……
……
……
……
……
……
……