DOM Guard: Bestellformular für alle Varianten

Technologie: ☐ ENiQ 13,56 MHz ☐ ELS 125 kHz ☐ DOM Tapkey 13,56 MHz

bitte ankreuzen

Bauform		RFID																Mechanisch							
		Slimline				Wideline				Compact Slimline				Compact Wideline				Slimline		Wideline		Compact Slimline		Compact Wideline	
Anzahl																									
Ausführung	Set (Innen & Aussen)																								
	Nur Aussenbeschlag																								
	Nur Innenbeschlag																								
	beidseitig lesend																								
	ohne Zylinderrosetten																								
Zylinder-lochung	blind - Innen und Aussen																								
	blind - NUR Innen																								
	CH-Rund Ø 22 mm: 74 mm																								
	CH-Rund Ø 22 mm: 78 mm																								
	CH-Rund Ø 22 mm: 94 mm																								
	Europrofil Ø 17 mm: 55 mm																								
	Europrofil Ø 17 mm: 70 mm																								
	Europrofil Ø 17 mm: 72 mm																								
	Europrofil Ø 17 mm: 78 mm																								
	Europrofil Ø 17 mm: 85 mm																								
	Europrofil Ø 17 mm: 88 mm																								
	Europrofil Ø 17 mm: 90 mm																								
	Europrofil Ø 17 mm: 92 mm																								
Fensterfarbe	schwarz																								
	weiss																								
	grau																								
Drücker	Gehrung: U-Form																								
	Gehrung: L-Form																								
	Gehrung: gekröpft																								
	Gebogen: U-Form																								
	Gebogen: L-Form																								
	Gebogen: gekröpft																								
	Gehrung Kugel (Olive)																								
Türstärke	36 - 46 mm																								
	46 - 56 mm																								
	56 - 66 mm																								
	66 - 76 mm																								
	76 - 86 mm																								
	86 - 96 mm																								
	96 - 106 mm																								
	106 - 116 mm																								
Schloss-vierkant	7 mm																								
	8 mm																								
	8,5 mm																								
	9 mm																								
	10 mm																								

Kunde

Ort / Datum

Kommission

Unterschrift

Bestellung an: info@dom-group.ch oder Fax 055 451 07 01

Formular zurücksetzen

Formular senden

DOM Guard: Bestellformular für alle Varianten

Garnituren und Drücker elektronisch

Guard Slimline

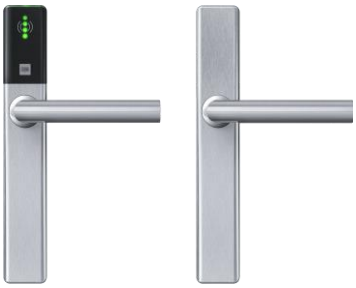

Guard Wideline

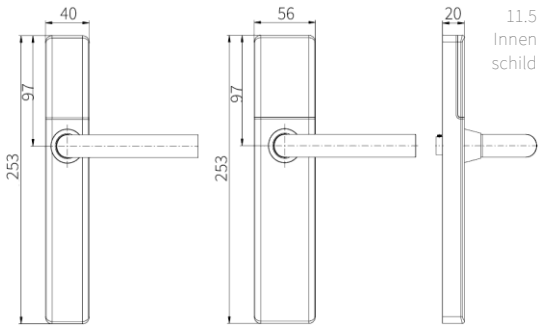

Guard Compact Slimline

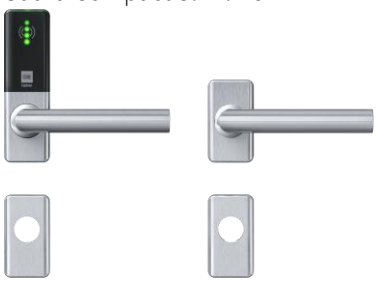

Guard Compact Wideline

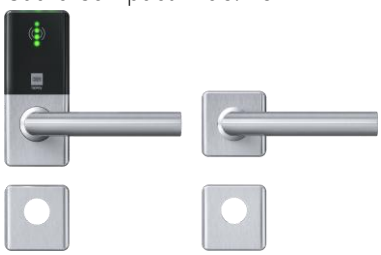

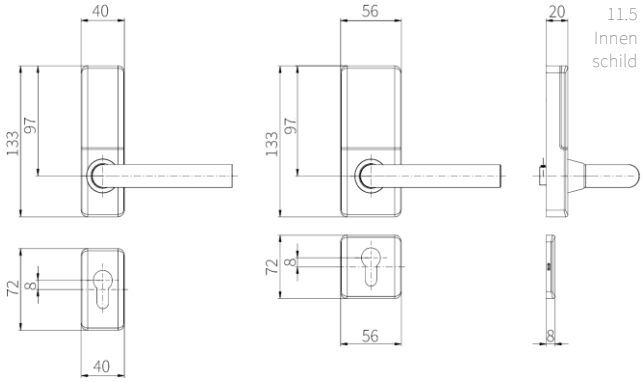

Drücker

L-Form

U-Form

gekröpft

Kugel

Gebogen

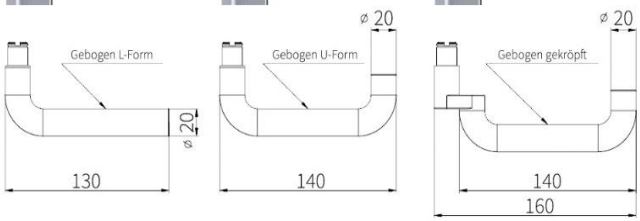

Gehrung

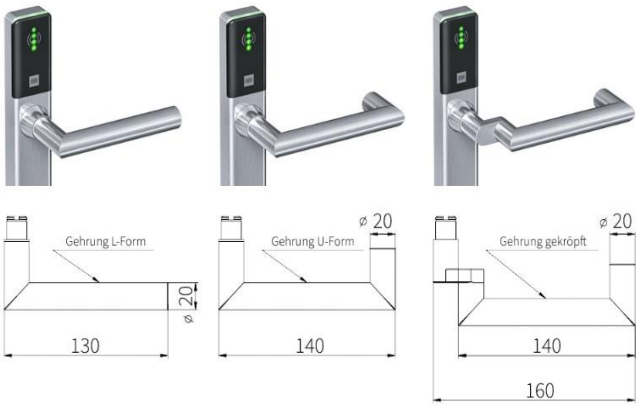

Farben

Schwarz

Grau

Weiss

Bestellung an: info@dom-group.ch oder Fax 055 451 07 01

DOM Guard: Bestellformular für alle Varianten

Garnituren und Drücker mechanisch

Slimline

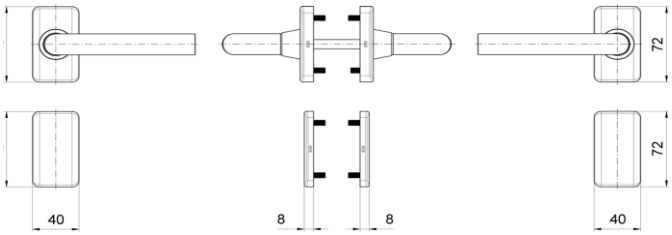

Wideline

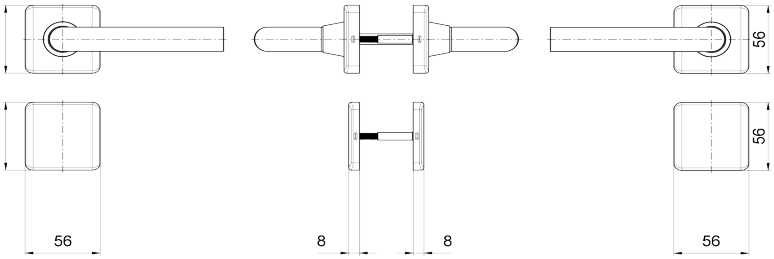

Slimline

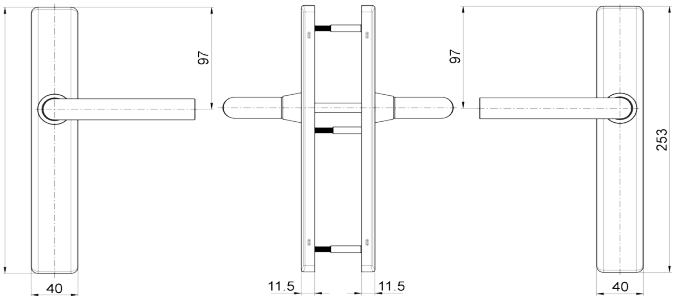

Wideline

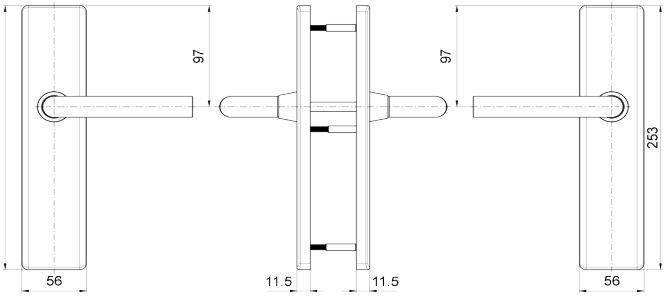

Bestellung an: info@dom-group.ch oder Fax 055 451 07 01